Секция шумоглушения ККШ

Трубчатые шумоглушители применяются для снижения шумового давления в вентиляционной системе. Шумоглушители могут быть установлены в любой пространственной ориентации.

Секции шумоглушения выполнены в виде двух круглых воздуховодов, вставленных один в другой. Пространство между наружным гладким и внутренним перфорированным заполнено звукопоглощающим материалом. Размер внутреннего воздуховода совпадает с размером воздуховода, на который устанавливается шумоглушитель.

Рекомендуется использовать круглые трубчатые канальные шумоглушители до диаметра 400 мм, когда шумоглушители обладают максимальной эффективностью. Рекомендуемая скорость воздушного потока составляет от 4 до 12 м/с, максимальная эффективность соответствует низким скоростям.

Шумоглушители выпускаются стандартной длины 300, 600, 900, 1200 мм. При необходимости, может поставляться шумоглушитель нестандартной длины.

Воздух не должен содержать твердых, клеящихся или агрессивных примесей. Диапазон рабочих температур от -40 °С до +70 °С.

Структура обозначения при заказе:

ККШ - D - L
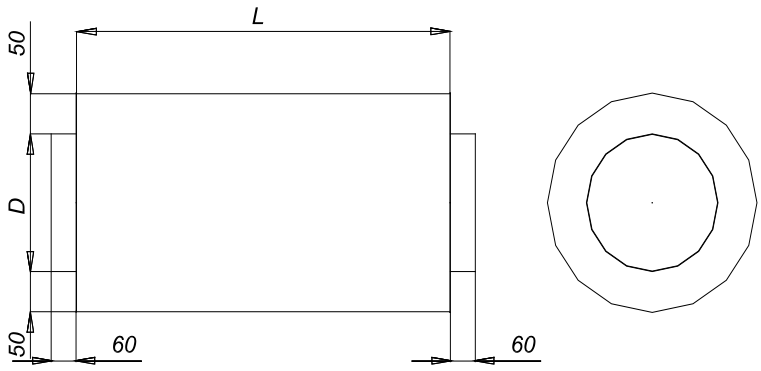
- L — Длина шумоглушителя, мм
- D — Диаметр внутреннего сечения, мм
- ККШ — Наименование шумоглушителя